保密文件勿外发

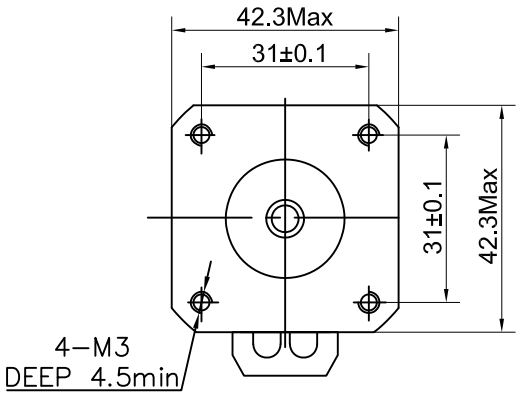

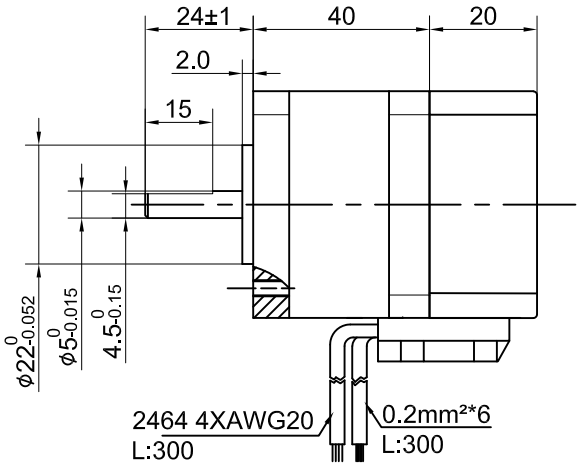

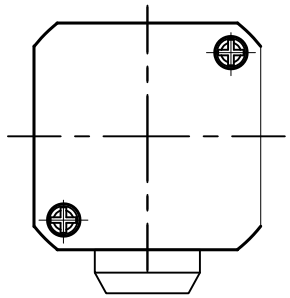

技术数据

NO.OF PHASE	相 数	2	
STEP ANGLE	步距角 (°)	1.8	
RATED VOLTAGE	电 压 (V)	2.2	
CURRENT	电 流 (A)	2.0	
RESISTANCE	电 阻 (Ω) ±10%	1.1	
INDUCTANCE	电 感 (mH) ±20%	1.9	
HOLDING TORQUE	静转矩 (N.m)	0.4	
INSULATION CLASS	绝缘等级	B	

编码器参数(1000线)

信号	VCC	GND	EA+	EA-	EB+	EB-
引脚线色	红	黑	蓝	蓝白	橙	橙白

刹车参数

制动器额定电压	VDC
制动器额定功率	W
制动器静转矩	N.M

接线方式

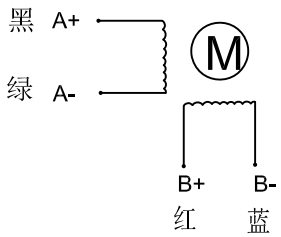

励磁顺序

	A+	A-	B+	B-
1	+	+	-	-
2	-	+	+	-
3	-	-	+	+
4	+	-	-	+

CCW 逆时针

顺时针 CW

设计	
校对	
审核	
工艺	
标准	
批准	

标记	处数	分区	更改文件号	签名	年、月、日
设计	YB	240820	标准化		
审核					
工艺			批准		

阶段标记	重量	比例
		1:1
共 1 张	第 1 张	

格睿物联

42BYGH250C-24L(GR)

GR42HS40-M3